定制厚膜电阻网络、单列直插式 （模压或保形涂覆 SIP）和双列直插式（模压 DIP）

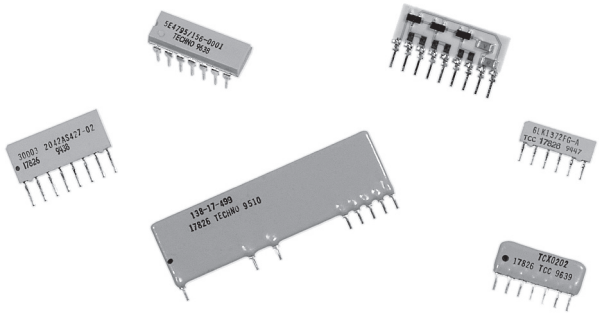

特性

- **定制电阻、电容、二极管和电感网络组合**
- R、 C、 L **和** D **多元件网络**
- 按照 MIL-PRF-83401 的要求进行处理
- 快速周转时间
- 无限制原理图
- 全面的技术支持：从设计直至生产
- 高温焊点
- 宽电阻范围
- 超高精度激光微调
- 双面打印和通孔 /VIA
- 高密度电路设计
- 更好的参数
- 高额定功率

原理图

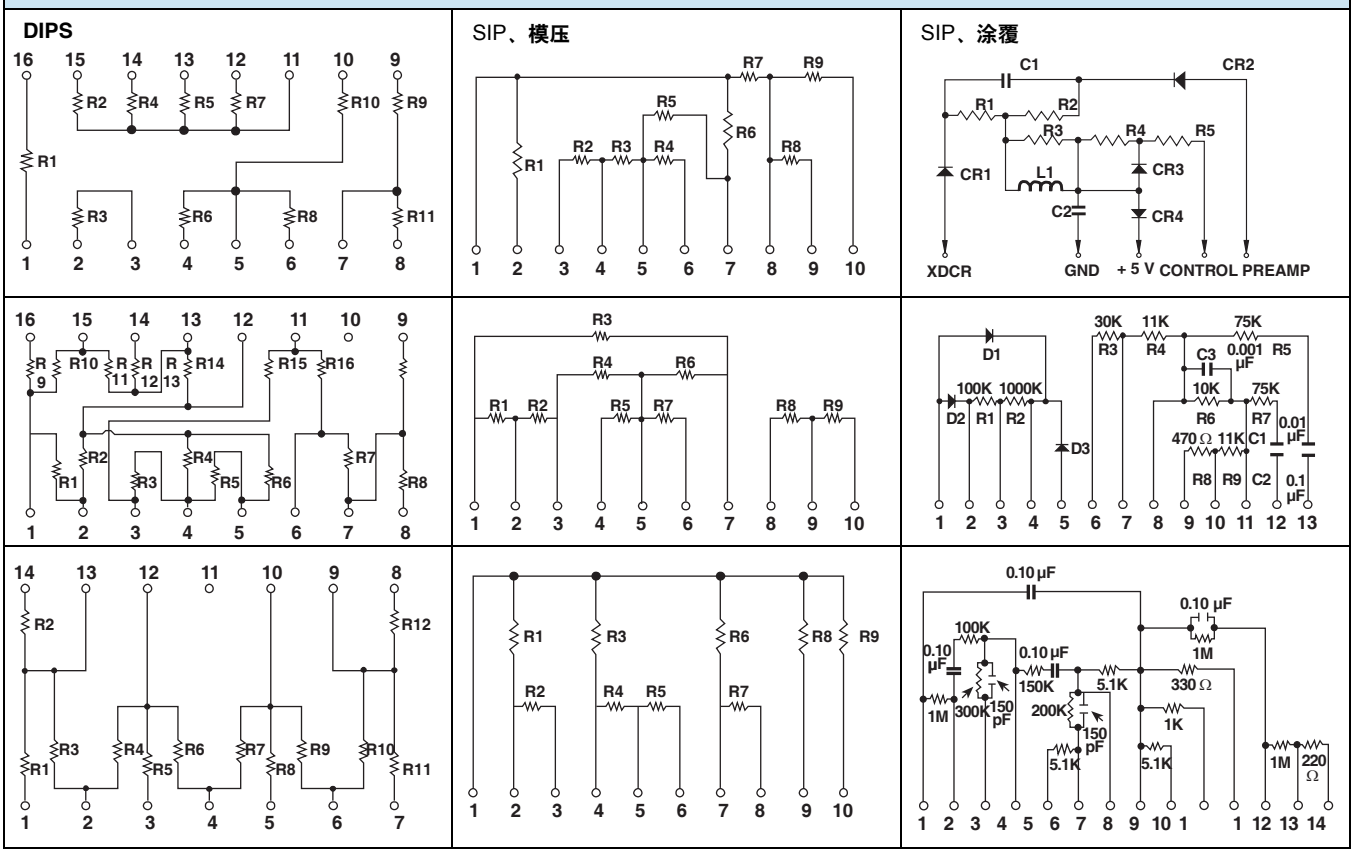

电气规格

电阻范围： 1 Ω ~ 50 M Ω
公差： ± 0.5 %
温度系数： ± 100 ppm/°C
TCR **跟踪：** ± 50 ppm/°C
比率匹配： ± 0.5 %
额定功率 （元件）： 1/8 W （在 +70°C 的温度下）（ 典型值）

环境规格

温度范围： -65 °C ~ + 125 °C

机械规格

电阻元件： 厚膜
焊点： 高温 Sn10
封装： 热固化环氧树脂 （模压）和环氧树脂 （保形涂覆）
引线长度： 0.060"（1.52mm）~0.190"（4.83mm）（模压）、0.060" （1.52mm） ~0.290" （7.37mm）（涂覆）
衬底： 96% 氧化铝；厚度 0.020" （0.508mm） ~0.040" （1.016mm）
电阻涂层： 玻璃钝化、用作跨接线的电介质

本文如有变更，恕不另行通知。本文及本文所述产品附带具体免责声明，详情请参见 www.vishay.com/doc?99905。

尺寸（单位: 英寸（mm））

DIPS

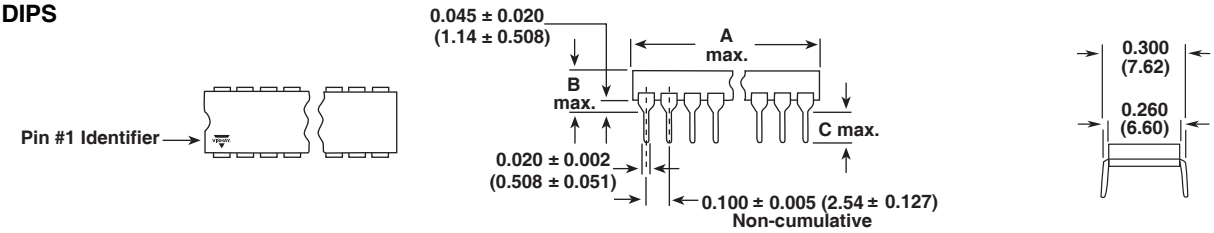

SIP、模压

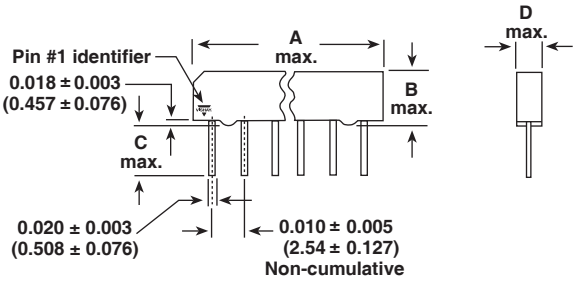

SIP、涂覆

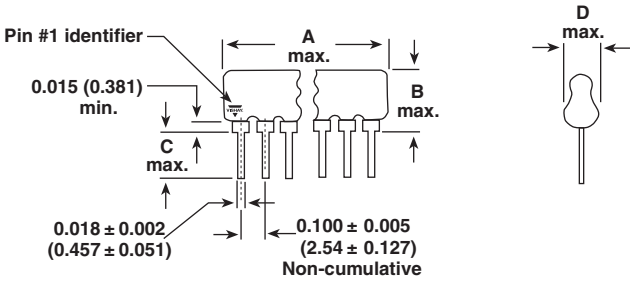

型号	引脚数量	A （最大值）	B （最大值）	C （最大值）	D （最大值）
DIPS	14	0.775 (19.69)	0.190 (4.83)	0.135 (3.43)	-
DIPS	16	0.875 (22.23)	0.190 (4.83)	0.135 (3.43)	-
SIP、模压、薄型	6	0.598 (15.19)	0.192 (4.88)	0.190 (4.83)	0.088 (2.23)
SIP、模压、薄型	8	0.798 (20.27)	0.192 (4.88)	0.190 (4.83)	0.088 (2.23)
SIP、模压、薄型	10	0.998 (25.35)	0.192 (4.88)	0.190 (4.83)	0.088 (2.23)
SIP、模压、厚型	6	0.598 (15.19)	0.340 (8.64)	0.190 (4.83)	0.088 (2.23)
SIP、模压、厚型	8	0.798 (20.27)	0.340 (8.64)	0.190 (4.83)	0.088 (2.23)
SIP、模压、厚型	10	0.998 (25.35)	0.340 (8.64)	0.190 (4.83)	0.088 (2.23)
SIP、涂覆	2	0.200 (5.08)	0.200 (5.08)	0.290 (7.37)	0.100 (2.54)
SIP、涂覆	3 thru 19	(1)	(1)	0.290 (7.37)	(1)
SIP、涂覆	20	2.00 (50.80)	(1)	0.290 (7.37)	(1)

注释
(1) 取决于用户需求。

环境性能

测试 (2)		最大 ΔR （典型测试批次）
功率调节	(108)	$\Delta R < 0.10$ %
热冲击	(107)	$\Delta R < 0.10$ %
热冲击 C 组	(107)	$\Delta R < 0.10$ %
短时过载		$\Delta R < 0.03$ %
低温存储		$\Delta R < 0.02$ %
低温操作		$\Delta R < 0.02$ %
低温放置		$\Delta R < 0.06$ %
防潮性	(106)	$\Delta R < 0.10$ %
焊接耐热性	(210)	$\Delta R < 0.10$ %
撞击	(213)	$\Delta R < 0.04$ %
振动	(204)	$\Delta R < 0.04$ %
负载寿命	(108)	$\Delta R < 0.22$ %

注释
(2) 括号内的数值指的是根据详细规格修改后的 MIL-STD-202 测试方法。

订购信息

- 了解定制产品信息，敬请联系工厂

本文如有变更，恕不另行通知。本文及本文所述产品附带具体免责声明，详情请参见 www.vishay.com/doc?99905。

免责声明

所有产品、产品技术规格及数据如因改进可靠性、功能、设计或其他原因发生变更，恕不另行通知。

对于任何产品相关数据手册或公布的其他资料中出现的任何错误、不准确或不完整问题， Vishay Intertechnology Inc. 及其子公司、代理和员工以及代表公司的所有个人（统称为 “Vishay”），不承担任何及全部责任。

Vishay 对产品特定用途的适用性或任何产品的连续生产不做担保、陈述或保证。在可适用法律允许的最大程度上， Vishay 不承担（i）因应用或使用任何产品产生的任何及全部责任，（ii）包括但不限于特定、连带或附带损害产生的任何及全部责任，及（iii）不做任何形式默示担保，包括不保证特定用途的适用性、非侵权及适销性。

关于产品适用于某类应用的声明以 Vishay 掌握的 Vishay 产品一般应用环境下的典型要求为准。此类声明与产品特定应用的适用性声明不存在任何关联。客户自行负责根据产品技术规格的说明认证特定产品是否适用于特定的应用。数据手册和 / 或技术规格中提供的参数可能因不同的应用而异，而且性能可能随时间而变化。所有工作参数，包括典型参数，必须由客户的技术专家根据每一个客户应用环境确认。产品技术规格不扩展或不以其他方式修改 Vishay 的采购条款与条件，包括但不限于规定的质保条件。

除非书面注明，否则 Vishay 产品不用于医疗、救护或生命维持，或其他因 Vishay 产品发生故障有可能导致人身伤亡的应用场合。客户使用或销售未明确指示可在上述应用中使用的 Vishay 产品风险自负。如欲获得有关指定用于上述应用的产品的书面条款及条件，请与 Vishay 授权人员联系。

本文档或任何 Vishay 的行为不以禁止反言或其他方式授予任何知识产权的许可，无论明示还是暗示。本文提到的产品名称和标识可能为各自所有者的商标。